Doc. No.	OSA 047U-01

yamada

取 扱 説 明 書

ピストルグリップメーター

LBM-G MODEL No.801428

ルブバッチメーター

LBM-60 MODEL No.801429

LBM-30 MODEL No.802238

LBM-16 MODEL No.802237

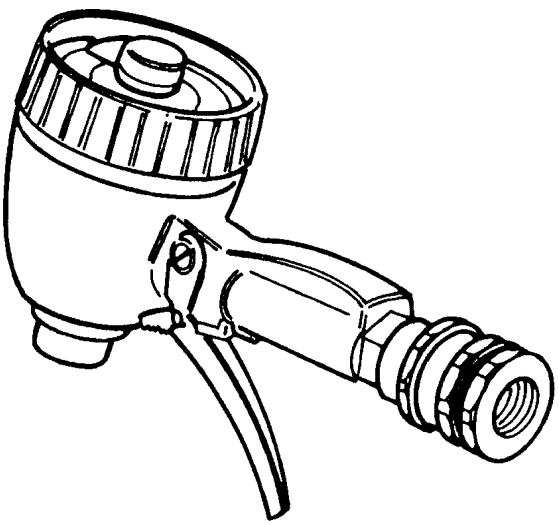

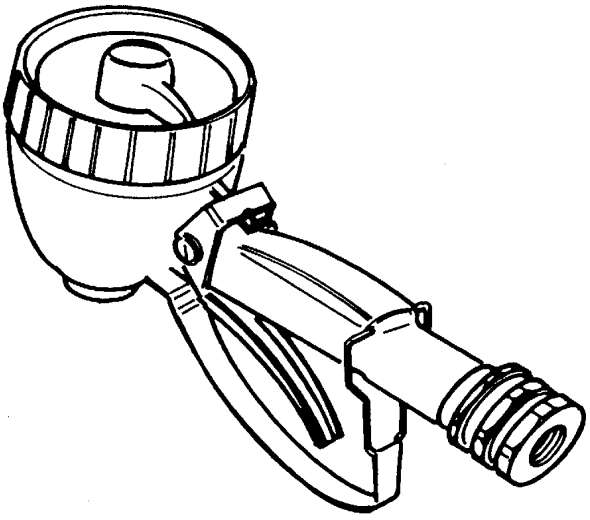

⚠ 警告

安全のため、本製品のご使用の前には必ずこの取扱説明書をよく熟読し、記載されている重要警告事項をよく理解してください。
また、本取扱説明書をいつでも使用できるよう大切に保管してください。

YAMADA CORPORATION

－ はじめに

本書は、お使いになる本製品が故障なく充分に皆様のお役に立ちますことを念願として、正しい使用方法とご使用上の注意について説明したものです。この説明書を読む前に本製品の操作を行わないでください。特に、注意事項を熟読されると共に、常に手元においてご活用ください。なお、ご使用中に不明な点、不具合などありましたら、お買い上げの販売店、または裏面記載の弊社営業所までご連絡ください。

－ 使用目的

本機は、主に潤滑油の小分けに使用するオイルガンです。
弊社別売りのエア駆動式オイルポンプの吐出ホースに接続したり、ホースリールの先端に取り付けるなどしてご使用ください。
本機は、車両へのエンジンオイル給油や、デフ・ミッションなどへの定量給油に使用することができます。

－ 警告・注意事項

本機を安全にお使いいただくために、以降の記述内容を必ずお守りください。
本書では、警告・注意事項を絵によって表示しています。これは本製品を安全に正しくお使いいただき操作を行う方や周囲にいる方々に加えられる恐れのある人身事故や、周囲にある物品への損害を未然に防止するための目印となるものです。その表示と意味は次のようになっています。内容をご理解いただくようによくお読みください。

⚠ **警告：** この表示を無視して、誤った取扱いをすると、人が死亡する可能性または重傷を負う可能性があることを示しています。

⚠ **注意：** この表示を無視して、誤った取扱いをすると、人が傷害を負う可能性があること、および物的損害が発生する可能性があることを示しています。

また、危害や損害の内容を示すために、上記の表示とともに以下の絵表示を使用しています。

この表示は、してはいけない行為（禁止事項）であることをあらわしています。表示の脇には具体的な禁止内容が示されています。

この表示は、必ずしたがっていただく内容であることをあらわしています。表示の脇には具体的な指示内容が示されています。

－ 使用上の注意

下記の警告・注意事項は大変重要ですので、必ず守ってください。

⚠ 警告

－ 潤滑油専用です。ガソリン・溶剤他化学薬品には使用できません。もし使用した場合には、液洩れ等により人体に重大な影響を与える恐れがあります。

－ 本機にノンドリップノズルを取り付けて使用される場合、ボンネット内のバッテリー電極へ接触させないでください。（右図）
火花が散り、火災を引き起こす恐れがあります。

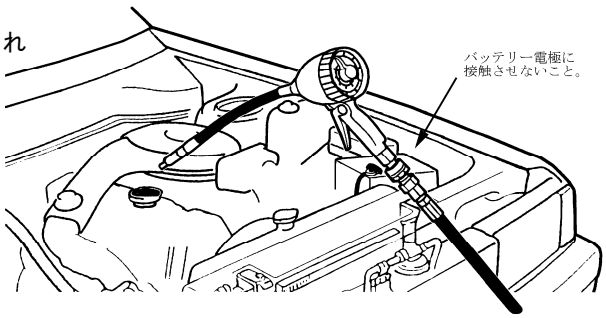

⚠ 注意

- 本機の最高供給エア圧力は 7MPa です。これ以上の圧力での使用は破損等による人身事故・物的損害事故を招くことがあります。
- 給油後、レベルゲージで給油量を必ず確認してください。給油量に過不足があると思わぬトラブルの原因になります。
- 本機を分解・点検する時は、必ず圧力を抜いた後に行ってください。圧力がかかった状態で行うと潤滑油が噴出するなどの恐れがあります。
- 取り扱う材料は地面などに直接排出しないでください。有害物質などの処分は材料メーカーの取扱注意事項（MSDS など）や適用される法規に従ってください。また、本製品を廃棄する場合も、本製品内に残った材料を除去したうえで、法規に従って処分してください。（公認の産業廃棄物処理業者にお問い合わせください。）

目次

- はじめに
- 使用目的
- 警告･注意事項
- 使用上の注意
- 目次
1. 取付方法 1
2. 使用方法 1
3. 故障の原因とその対策..... 2
4. 仕様諸元 2
5. 外観寸法 3
6. 部品分解図・パーツリスト..... 4
7. 不具合内容 FAX シート..... 8
8. 保証規定 9

1. 取付方法

1) 本機と一緒に購入したノズルを材料出口側にねじ込んでください。
2) 材料入口側には、ホースとの間にスイベルジョイント（別売り：部品番号 804553）を接続すると操作が容易になります。

ホース側ネジがR1/2のときは、ブッシュを外してご使用ください。

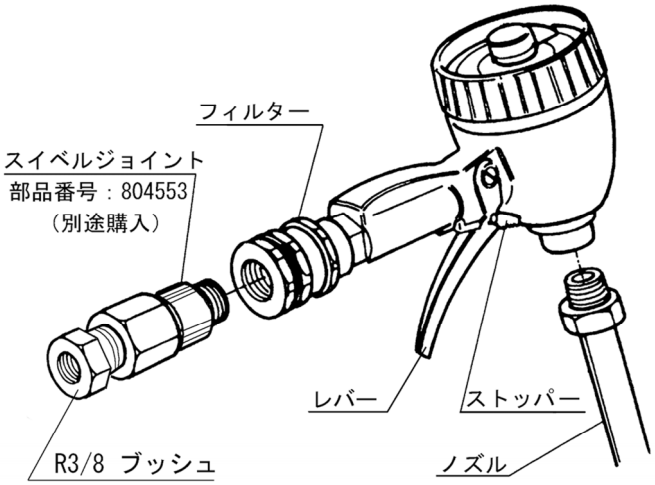

＜NOTE＞

・新しい配管などを経由して接続される場合は、予め十分な配管洗浄をした後に、ホースとの接続をしてください。

・タグ取付のお願い；付属の注意タグをホース接部付近に付属のバンドで取り付け、余ったバンド部はカッターナイフで切り落としてください。

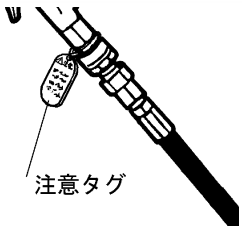

2. 使用方法

1) ポンプにエアを供給して、エアバルブまたはエアレギュレーターを調整し、ポンプを作動させてください。
2) メーターまで潤滑油が圧送されるとポンプは自動的に停止します。

＜NOTE＞

・この時、メーターのレバーを引かない状態で、接続した部分に液洩れがないか、よく点検してください。

＜ピストルグリップメーターの場合＞

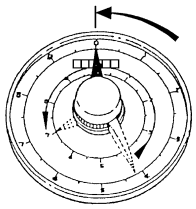

【注意】
使用前には、必ず指針をゼロに戻してください。
指針は絶対に時計回りに廻さないでください。

3) 供給口にノズルを挿入して、レバーを引くとオイルが吐出します。同時に指針が時計回りに回転を始め、流量を示します。希望量になりましたら、レバーを戻してください。
＜自動吐出をしたい場合＞
レバーは、一杯に引くとロックがかかり手を離しても自動的に吐出します。希望量になりましたらストッパーを押し、レバーロックを解除してください。
4) レベルゲージで給油量を確認してください。

＜ルブバッチメーターの場合＞

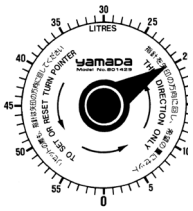

【注意】
指針は、絶対に時計回りに廻さないでください。

3) 設定量をセットしてください。
指針を希望量まで反時計回りに廻し、セットします。
4) 供給口にノズルを挿入して、レバーを引くとカチッとロックが掛かり、潤滑油が吐出し、同時に指針が設定値から“0”の目盛に向かって時計回りで回転を始めます。
5) 設定量に達すると自動的にレバーが閉じ、吐出が停止します。
6) レベルゲージで給油量を確認してください。

⚠ 注 意

－ 給油後、レベルゲージで給油量を必ず確認してください。給油量に過不足があると思わぬトラブルの原因になります。

3. 故障の原因とその対策

状況	点検内容	原因と対策
・吐出しない	・ポンプが作動していない ⇒ ↓ ・ポンプは作動している ⇒	・ポンプをチェック ・内蔵のバルブが開いていない ・先端のノンドリップバルブが開いていない ・修理依頼、分解・交換
・吐出するが途中で止まる、または止まらない	・指針が動いていない ⇒	・クラッチローラーが外れている ・軸と針が空回りしている ・修理依頼または分解・交換

■ **保守・点検**

定期的にフィルター部を分解し、異物がないか点検・洗浄をしてください。

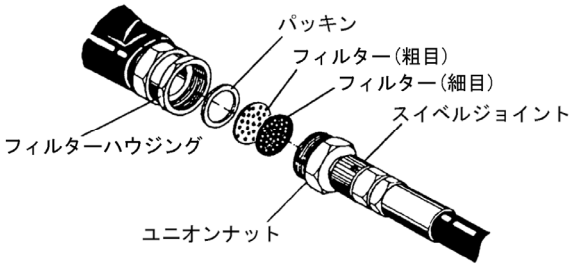

4. 仕様諸元

＜ピストルグリップメーター＞

製品番号	型式	長針	短針	最小目盛	最高使用圧力	材料入口	質量
801428	LBM-G	1L/1 回転	10L/1 回転	0.1 L	7 MPa	Rc1/2 801211 フィルター付	1.65 kg

■目盛板詳細

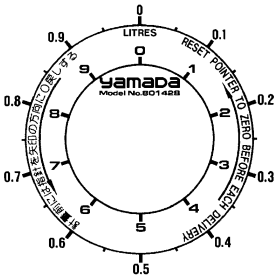

＜ルブバッチメーター＞

製品番号	型式	最大定量値	最小目盛	最大流量	最高使用圧力	材料入口	質量
801429	LBM-60	60 L	1 L	9 L/min	7 MPa	Rc1/2 801211 フィルター付	2.2 kg
802238	LBM-30	30 L	0.5 L				
802237	LBM-16	16 L					

■目盛板詳細

[60L仕様]

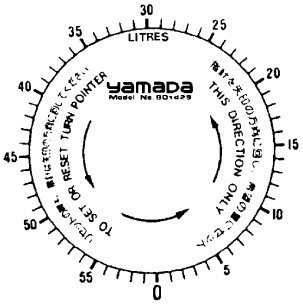

[30L仕様]

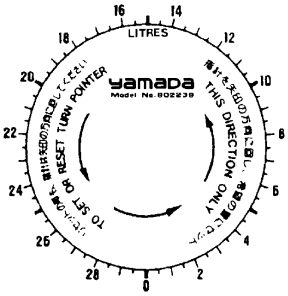

[16L仕様]

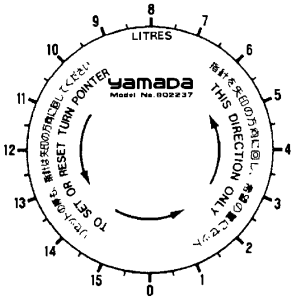

5. 外観寸法

＜ピストルグリップメーター＞

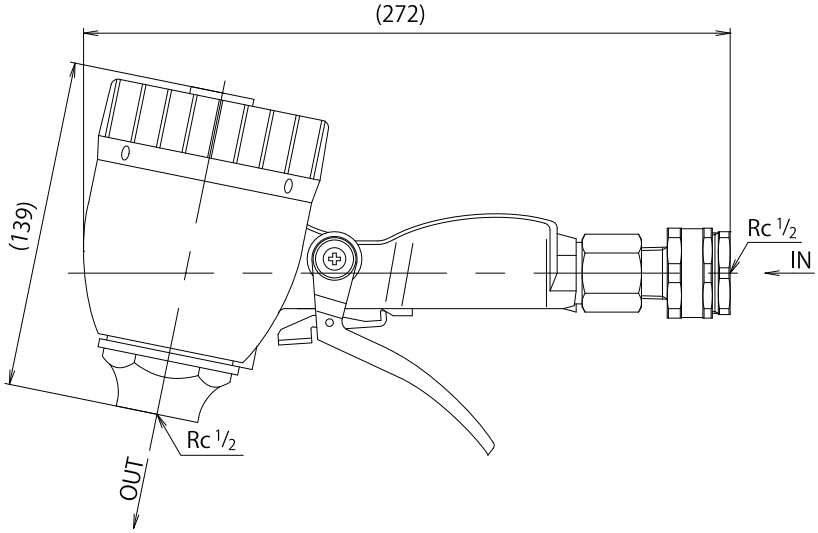

＜ルブバッチメーター＞

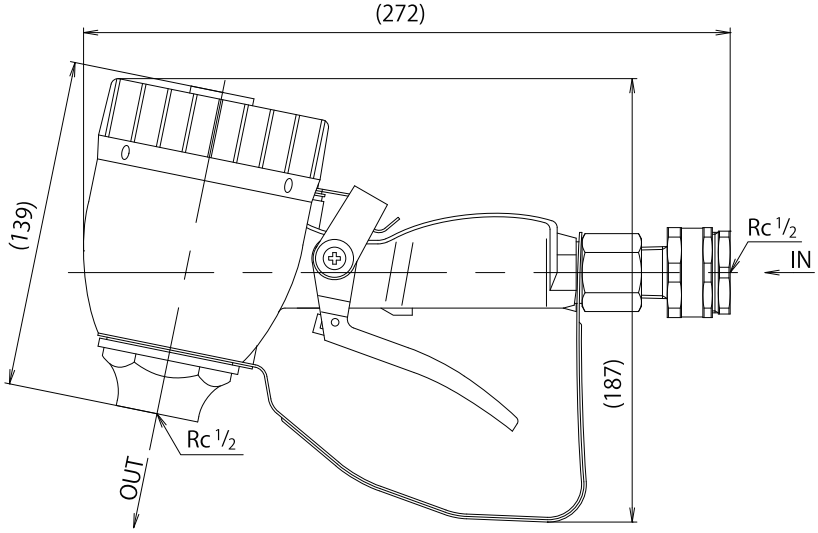

6. 部品分解図・パーツリスト

■　ピストルグリップメーター　　801428

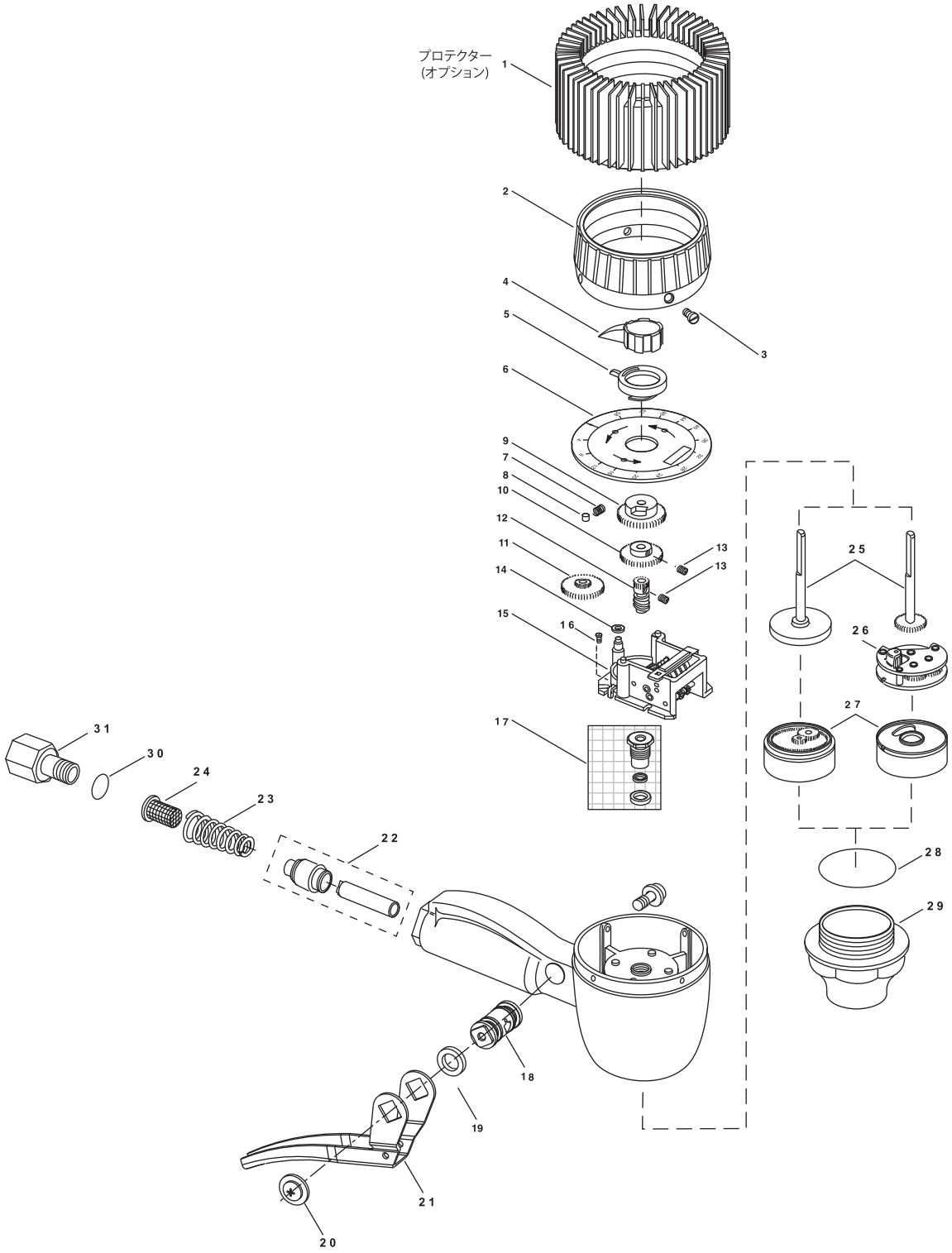

■　パーツリスト

No.	部品名称	部品番号
1	プロテクター	59628-001
2	メーターカバー	58910-001
3	ビス	55212-115
4	ツマミAss'y	59442-004
5	ポインター	09665-002
6	ダイアル板	711613
7	スプリング	22602-002
8	クラッチローラー	04716-000
9	カム	13560-000
11	ギヤー	18223-000
12	ウォーム	32593-000
13	ビス	59576-001
14	スペーサー	22562-006
15	積算計Ass'y	59310-001
16	ネジ	55212-115
17	パッキングランドキット	59008-001
18	カム	13268-000
19	リング（NBR）	22872-001
20	ネジ	58959-001
21	トリガーAss'y	13263-001
21	トリガーAss'y	13259-002
22	バルブAss'y	58618-001
23	スプリング	30099-000
24	スクリーン	58663-001
25	スピンドル	22973-002
26	ギヤーAss'y	19438-003
27	チャンバーAss'y	19416-006
28	O リング（NBR）	55300-223
29	ハウジングキャップ	23686-002
30	O リング（NBR）	31132-051
31	アダプター	59648-001
	Viton用アップグレードキット	62701-002

■　ルブバッチメーター　　801429（60L 仕様）
802238（30L 仕様）
802237（16L 仕様）

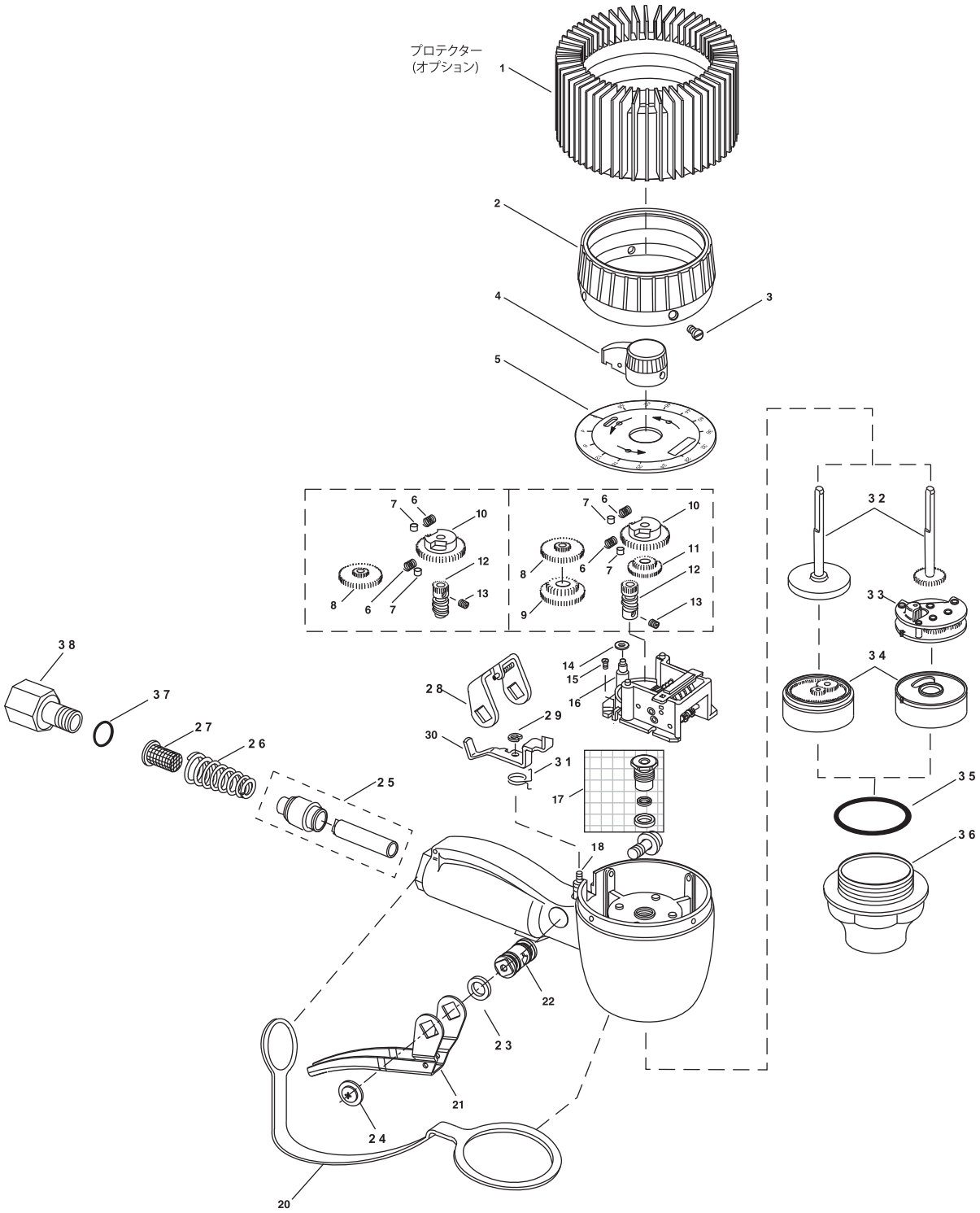

■　パーツリスト

No.	部品名称	部品番号		
		802237 (16L)	802238 (30L)	801429 (60L)
1	プロテクター	59628-001	←	←
2	メーターカバー	58910-001	←	←
3	ビス	55212-115	←	←
4	ツマミAss'y	59439-001	←	←
5	ダイアル板	709945	709946	709947
6	スプリング	22602-002	←	←
7	クラッチローラー	04716-000	←	←
8	ギヤーAss'y	58463-003	58463-001	30390-000
9	ギヤーAss'y	-	31224-000	-
10	ドライブカム	25036-002	25036-001	←
11	ギヤーAss'y	-	58463-002	-
12	ウォームAss'y	11277-000	32592-000	30393-001
13	ビス	59576-001	←	←
14	スペーサー	22562-006	22562-009	22562-006
15	ビス	55212-115	←	←
16	トータライザーAss'y	59310-002	59310-004	59310-002
17	パッキン (NBR)	59008-001	←	←
18	ピン	62629-001	←	←
19	ビス	55068-170	←	←
20	ガード	62422-001	←	←
21	トリガーAss'y	62842-001	←	←
22	カム	30098-000	←	←
23	リング (NBR)	22872-001	←	←
24	ビス	58959-001	←	←
25	バルブAss'y (NBR)	58618-001	←	←
26	スプリング	30099-000	←	←
27	フィルター	58663-001	←	←
28	ストッパー	62713-001	←	←
29	E リング	22570-017	←	←
30	リセットバー	62701-001	←	←
31	スプリング	30112-000	←	←
32	スピンドル	22968-009	22973-005	22968-009
33	ギヤーAss'y	-	19438-003	-
34	チャンバーAss'y	20062-006	19416-006	20062-006
35	O リング (NBR)	55300-223	←	←
36	ハウジング	23686-002	←	←
37	O リング (NBR)	31132-051	←	←
38	アダプター	59648-001	←	←
	Viton用アップグレードキット	62701-003	←	←

7. 不具合内容 FAX シート

不具合･故障の原因を追求するために、及び修理サービスの充実を図るために必要となりますのでお手数ですが下記の FAX シートに必要事項を記入して、弊社営業所宛てに送信してください。

不具合内容 FAX シート	
フリガナ 貴社名 ＿＿＿＿＿＿＿＿＿＿＿＿＿＿＿＿	フリガナ ご担当者名 ＿＿＿＿＿＿＿＿＿＿＿＿＿＿＿＿
フリガナ ご住所 ＿＿＿＿＿＿＿＿＿＿＿＿＿＿＿＿ ＿＿＿＿＿＿＿＿＿＿＿＿＿＿＿＿	ご所属 ＿＿＿＿＿＿＿＿＿＿＿＿＿＿＿＿ ご連絡先 Tel.　（　　）＿＿＿＿－＿＿＿＿＿＿ Fax.　（　　）＿＿＿＿－＿＿＿＿＿＿
製品名	型式
使用期間 20　　年　　月 ～　　年　　月	SERIAL No. （LOT No.）
運転頻度　□連続 □断続　　hr／日･週･月	購入年月日 購入販売店
機器の状態（不具合の内容）	

8. 保証規定

本機は、厳重な検査に合格した後、皆様のお手元にお届けしております。取扱説明書、本体注意ラベルなどの注意書に従って正常なご使用をされたにも拘わらず保証期間内に万一、弊社の責任に基づく故障が起こりました場合には、納入日より１２か月を保証期間として、当該品を無償にて欠陥部品の手直し、修理、または新品と交換させていただきます。

ただし、二次的に発生する損失の補償及び次の場合に該当する故障についての保証は対象外とさせていただきます。

1.保証期間：製品を納入申し上げた日より起算して１２か月間といたします。

2.保証内容：期間中に、本機を構成する純正部品の材料、もしくは製造上の欠陥が表われ、弊社がこれを認めた場合、修復費用は全額負担いたします。

3.適用除外：期間中であっても、下記の場合には適用いたしません。

(1) 純正部品以外の部品を使用された場合に発生した故障。
(2) 使用・取扱上の過失による故障、保管・保安上の手入れ不十分が原因による故障。
(3) 製品の構成部品を腐食・膨潤、または溶解する様な液剤を使用されて生じた故障。
(4) 弊社、または弊社の販売店・指定サービス店以外の手によって分解修理がなされた場合。
(5) 製品に弊社以外の手によって改造・変更が加えられ、これが原因で発生した故障。
(6) パッキン、O リングなどの消耗部品の摩耗。
(7) お買上後の輸送、移動、落下などによる故障及び損傷。
(8) 火災、地震、水害、及びその他天災、地変などの不可抗力による故障及び損傷。
(9) 不純物や過度のドレンが混入した圧縮エアを動力として使用したり、指定の圧縮エア以外の気体・液体を動力として使用した場合に発生した故障。
(10) 過度に摩耗性を有する材料や、本機に不適当な油脂を使用された場合の故障。
(11) 日本国外においてご使用の場合。

尚、本製品及びその付属品に使用されているゴム部品等、あらゆる自然損耗する部品、消耗部品ならびに下記部品については、保証の適用から除外させていただきます。

・ホース類　　・各種パッキン類　　・コード類

4.補修部品：補修用部品の最低保有期間は、製造打ち切り後５年とさせていただきます。製造打ち切り後５年を経過したものにつきましては、供給いたしかねる場合もございますので、何卒ご了承ください。

(控)

型 式	
製 造 番 号	

ご購入年月日	
ご購入の販売店	

製品に対するお問い合わせは、下記営業所にお願い致します。

株式会社ヤマダコーポレーション

本社・営業部	〒143-8504	東京都大田区南馬込 1 丁目 1 番 3 号	TEL (03) 3777-4101 (代)	FAX (03) 3777-3328
札幌営業所	〒062-0002	札幌市豊平区美園二条 6 丁目 3 番 16 号	TEL (011) 821-0630 (代)	FAX (011) 821-0949
東京営業所	〒143-8504	東京都大田区南馬込 1 丁目 1 番 3 号	TEL (03) 3777-3171 (代)	FAX (03) 3777-6770
名古屋営業所	〒463-0052	名古屋市守山区小幡宮ノ腰 7 番 38 号	TEL (052) 795-0222 (代)	FAX (052) 795-0444
大阪営業所	〒537-0025	大阪市東成区中道 3 丁目 15 番 2 号	TEL (06) 6971-5301 (代)	FAX (06) 6974-0497
福岡営業所	〒812-0888	福岡市博多区板付 5 丁目 18 番 14 号	TEL (092) 581-5477 (代)	FAX (092) 581-6524

YAMADA AMERICA Inc.	955 E.ALGONQUIN RD., ARLINGTON HEIGHTS, IL 60005,USA	TEL 1-847-631-9200
YAMADA EUROPE B.V	Aquamarijnstraat 50-7554 NS Hengelo(O), The Netherlands	TEL 31-0-74-242-2032
雅玛达(上海)泵业贸易有限公司	上海市浦东新区张江高科技园区松涛路 674 弄 9-11 号 3 号楼 1 单元	TEL 86-21-3895-36

201011 OSA047U